SENTRY®

紅外線溫度計

ST670 -32° 至 760℃ （D:S=30:1）

ST672 -32° 至 1300℃（D:S=30:1）

ST677 -32° 至 1650℃（D:S=50:1）

- 高光學比
- 雷射瞄準
- 溫度寬廣
- 精確度高

- 堅固耐用
- 穩定性高
- 背光顯示
- 量測鎖定

CE

SENTRY®

型　　號	ST-670	ST-672	ST-677
測 溫 範 圍	-32° 至 760℃	-32° 至 1300℃	-32° 至 1650℃
距離量測點比	D：S = 30：1		D：S = 50：1
放 射 率	0.10 至1.00 可調		
單 點 雷 射	✓		
最後測量溫度	✓		
溫 度 顯 示	即時，最高，最低，平均，高低溫差		
L C D 背 光	✓		
顯示保留(6秒)	✓		
高／低警報裝置	✓		
板 機 鎖 定	✓		
10 點 記 憶 值	✓		
精 確 度	±2% 或 ±2℃		
重 覆 性	±1℃		
溫 度 解 析 度	0.1℃ 或 0.1℉		
反 應 時 間	0.5 秒		
頻 譜 反 應	8 至 14 微米(μm)		
操 作 溫 度	0 至 50℃		
相 對 濕 度	10 至 90% RH		
電 源	9V電池		
重 量 / 尺 寸	280 g / 200 x 166 x 51 mm		

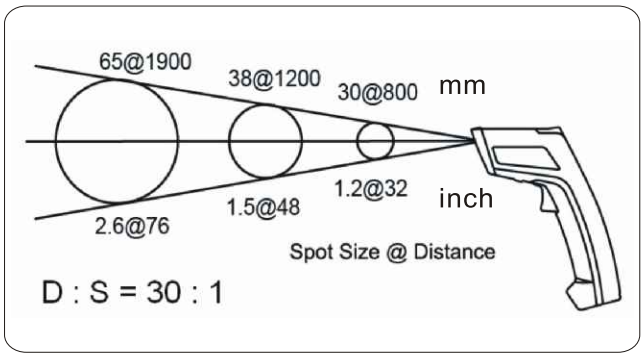

ST-670 , ST-672

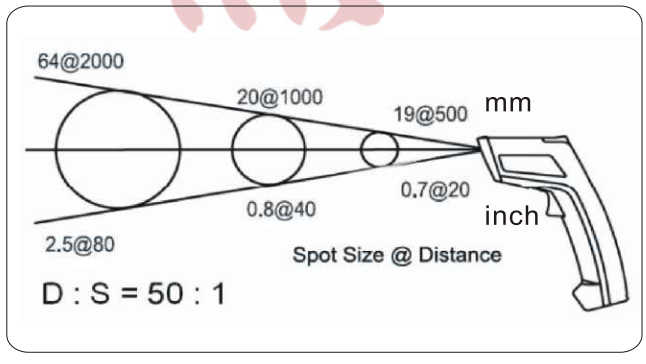

ST-677

20071023